# Modell Jaun

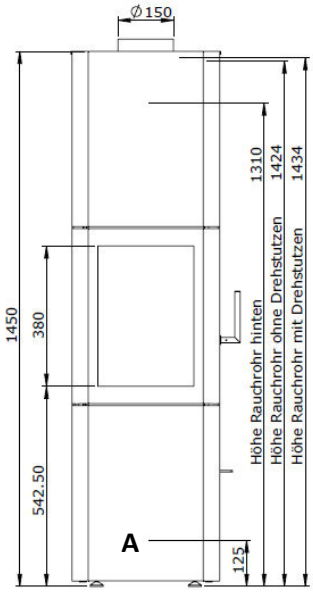


**Lieferumfang und Transport**

- Ofen mit 2 Seitenplatten, 1 Rückwandplatte und 1 Topplatte
- Montage- und Bedienungsanleitung

Zusätzlich für Ofen mit Frischluft
- Air-Set für Frischluftanschluss unten / hinten

Topspeicher:
- 2 Speicherplatten mit grosser Schräge
- 2 Speicherplatten mit kleiner Schräge
- 1 Speicherplatte ohne Schräge

Optional: 4 Seitenspeicher

**Montage Rückwand / Seitenplatten**
1. Rückwand einhängen
2. Seitenplatten links und rechts einhängen
3. Topplatte einlegen

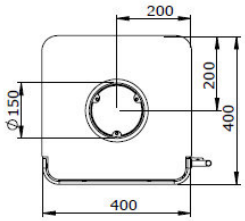


**A = Aussenluftanschluss für Verbrennungsluft**
Vom Aufstellraum
Der Ofen ist werkseitig so eingestellt, dass die Luft aus dem Aufstellraum bezogen wird.

**Von Aussen ohne Drehteller**
**Anschluss hinten** Ø 100 mm Position siehe Masszeichnung
1. Abdeckung vorne unten entfernen (Zugang Bodenbereich)
2. Rückwand entfernen
3. Abdeckung an der Rückseite entfernen und auf den Boden montieren
4. Stutzen an der Rückwand montieren
5. Blechabdeckung an Rückwand ausbrechen

**Anschluss unten** Ø 100 mm Position siehe Masszeichnung
1. Abdeckung vorne unten entfernen (Zugang Bodenbereich)
2. Schaumstoffring (Foto) über Öffnung einführen für die Abdichtung gegenüber dem Aufstellraum

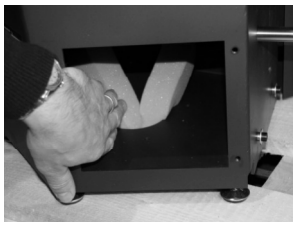

**Von Aussen mit Drehteller**
**Anschluss unten** Ø 100mm Position siehe Masszeichnung
1. Ofen auf die Bodenöffnung stellen und falls erforderlich mit Dichtungsband abdichten
2. Mitgeliefertes Blech an Anschluss hinten montieren

**Rauchabgang**
Oben oder hinten bei Bestellung wählbar. Bei Änderung vor Ort neue Topplatte erforderlich.

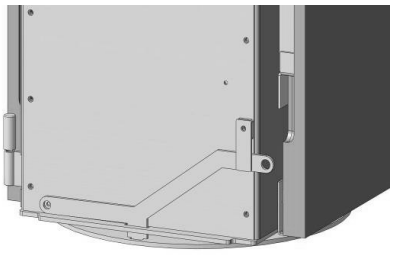

**Drehteller**
Wenn Sie den Hebel nach oben ziehen, lässt sich der Ofen drehen und alle 45° in einem Positionsloch arretieren.
Wichtig! Strahlungsbereich beachten betreffend den Sicherheitsabständen

**Bedienungselemente**
Die Türe öffnen Sie, indem Sie am Griff ziehen.
Der Türmechanismus des Ofens ist so konzipiert, dass sich die Türe beim zugehen von selbst verriegelt.

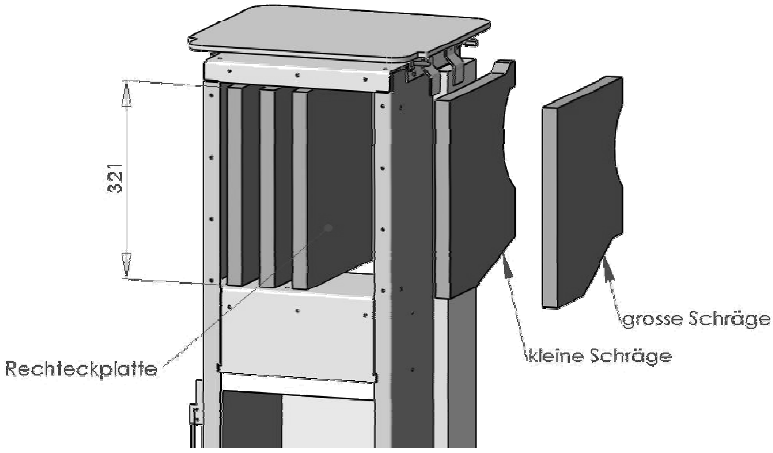


**Montage Topspeicher**
1. Front oben durch anheben aushängen
2. Deckel demontieren
3. 2 Speicherplatten mit grosser Schräge links und rechts aussen einschieben
4. 2 Speicherplatten mit kleiner Schräge anschliessend einschieben
5. Speicherplatte ohne Schräge in die Mitte einschieben
6. Deckel montieren
7. Front einhängen

**Prüfgutachten**
DIN EN 13240 / RRF-40 10 2358
15a B-VG / VKF Zulassung 21228
DiBt Zulassung Nr. Z-43.12-277

**Erfüllt Anforderung für:**
die Schweiz LRV 2011
Deutschland BlmSChV 1.Stufe 2010
Deutschland BlmSChV 2.Stufe 2015
DINplus
München
Regensburg

**Technische Ausstattung**

| | |
|---|---|
| Primärluft / Sekundärluft | regelbar |
| Feuerraum | Vermeculit |
| Rost | Rostloser Feuerraum |
| Aschekasten | nein |

**Anschlüsse**

| | |
|---|---|
| Rauchrohranschluss | Ø150mm oben |
| | optional hinten |
| Aussenluftanschluss | Ø100mm hinten |
| | Ø100mm unten |

**Brennstoff**
Trockenes Holz wie Buche, Birke

| | |
|---|---|
| Holzaufgabemenge | 1.7kg |
| Scheitholz Länge | 25cm (Empfehlung) |

**Wertetripel** (geschlossener Feuerraum)

| | |
|---|---|
| Nennwärmeleistung | 6 kW |
| Abgasmassenstrom | 4.6 g/s |
| Abgastemperatur | 180℃ |
| Mindestförderdruck | 0.12 mbar |

**Sicherheitsabstände** zu brennbaren Bauteilen

| | |
|---|---|
| Vorne | 100cm |
| Seitlich | 15cm |
| Hinten | 10cm |

**Gewicht Ofen**

| | |
|---|---|
| Stahl | 280kg |
| mit Stahl Seitenspeicher | 400kg |
| Keramik | 320kg |

Die Aufgabemenge von 1.7kg pro Stunde entspricht der Nennwärmeleistung von 6kW pro Stunde.

Einstellung des Luftschiebers rein = geschlossen raus= offen
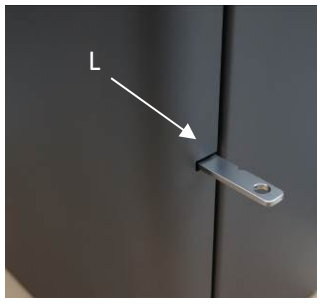
| | Anheizen | Vollbrand | Glut |
|---|---|---|---|
| L = Luftschieber | offen | mittel | ¾ zu |